HOJA DE ESPECIFICACIONES DEL PRODUCTO PARA QUEMADORES EXTERIORES
CFP12120DSI (LP/NG)
Encendido diirecto por chispa (DSI)

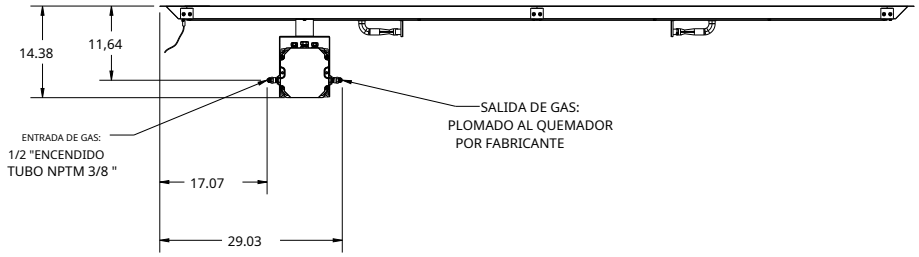

ELEVACIÓN FRONTAL

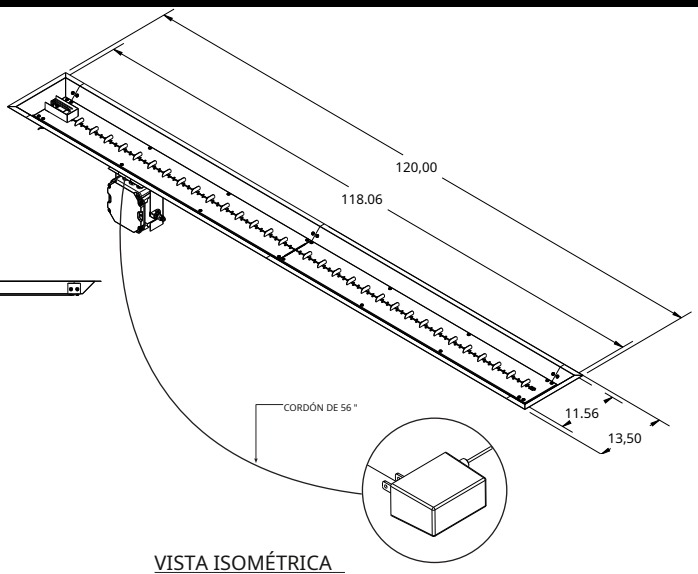

VISTA ISOMÉTRICA

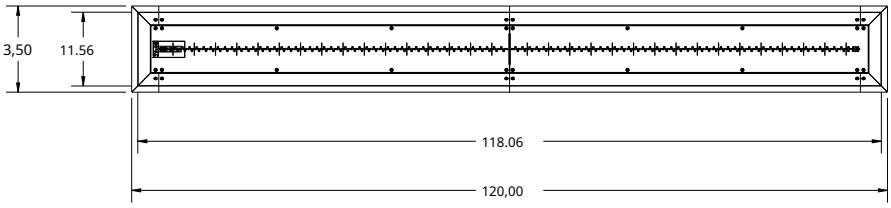

VISTA SUPERIOR

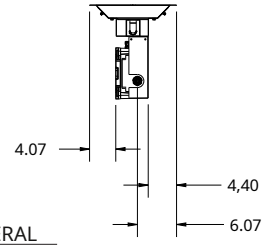

ALZADO LATERAL

Especificaciones:

NOMBRE DEL KIT	QUEMADOR PESO	BTU (LP / NG)	FUEGO MEDIOS DE COMUNICACIÓN	TAMAÑO PERSONALIZADO DISPONIBLE – CONTACTO OGC PARA PERSONALIAR
CFP12120DSI(LP / NG)	43.3 LIBRAS	140K	40 LIBRAS	

AGENCIA DE PRUEBAS: LABORATORIOS DE SUSCRIPTORES (UL LLC)
ESTÁNDAR: ANSI Z21.97-02017 / CSA 2.41-2017 APARATOS DE GAS DECORATIVOS PARA EXTERIORES

Notas:

1. CERRAMIENTOS
   - Recomendar 2 ventilaciones de cada 10 pulgadas cuadradas en lados opuestos.
2. ESPACIO A COMBUSTIBLES
   - 72 ”desde la parte superior del quemador hasta cualquier material combustible elevado. 24 ”desde el borde de la moldura del quemador hasta las paredes laterales combustibles. 4 ”desde la parte inferior del quemador hasta los materiales combustibles.
3. SUMINISTRO DE GAS
   - Gas natural - Presión de suministro de funcionamiento: Min 6 ”WC; WC máximo de 10,5 ”; WC ideal de 7 "
   - Gas propano líquido - Presión de suministro de funcionamiento: Min 8 ”WC; WC máximo de 14 ”; WC ideal de 11 "
4. ELÉCTRICO
   - RECOMENDADO: Se debe instalar un tomacorriente de fácil acceso en el circuito GFCI dentro del gabinete según el código eléctrico local. Se debe utilizar una cubierta resistente a la intemperie (PT # CF-DSI-JB o equivalente). Debe seguir el código eléctrico local requerido.
   - ALTERNATIVA: La unidad se puede alimentar con un paquete de baterías de celda 2D (PT # CF-DSI-BP). El paquete debe ubicarse en un lugar seco,accesible Área de pozo de fuego. El paquete de baterías debe ser de fácil acceso una vez completada la instalación.
5. CONTROL S
   - Controles ubicados en la estructura del aparato: El interruptor de bajo voltaje viene de serie con los quemadores DSI. El temporizador opcional de 60 minutos (PT # CF-DSI-60MT) puede reemplazar el interruptor de bajo voltaje.
   - Controles ubicados lejos de la estructura del aparato: Los interruptores y temporizadores para exteriores (PT # CF-DSI-60MT) se pueden ubicar en el circuito GFCI para controlar la energía a la caja de conexiones. Nota: Si opera el quemador con el interruptor lejos del aparato, el interruptor de bajo voltaje debe estar en la posición de ENCENDIDO. Otra opción es desviar el interruptor con PT # CF-DSI-SB.
   - Apagado de emergencia de gas: El E-Stop se envía de manera estándar con el quemador de encendido directo por chispa (DSI) y se puede instalar en el circuito GFCI para cortar la energía a la caja de conexiones del aparato que apagará la llama.

Sala de exhibición 1

Centro comercial Interlomas

Teléfono: 01 (55) 52906266
Blv. Interlomas No. 5, sección y local 7
Col. Lomas Anahuac, C.P. 52786, entre
Magnocentro y Blv. Interlomas
Huixquilucan, Edo. de México

Sala de exhibición 2

Centro comercial Plaza Victoria

Teléfono: 01 (55) 52472032
Av. Jesús del Monte No. 39, interior 29
Col. Jesús del Monte, C.P. 52764
Huixquilucan, Edo. de México

Sala de exhibición 3

Centro Comercial Espacio Esmeralda

Teléfono: 01 (55) 53080202
Av. Dr. Jorge Jiménez Cantú S/N
Fraccionamiento Bosque Esmeralda, Local 32
(donde Walmart)
Huixquilucan, Edo. de México, C.P. 52930